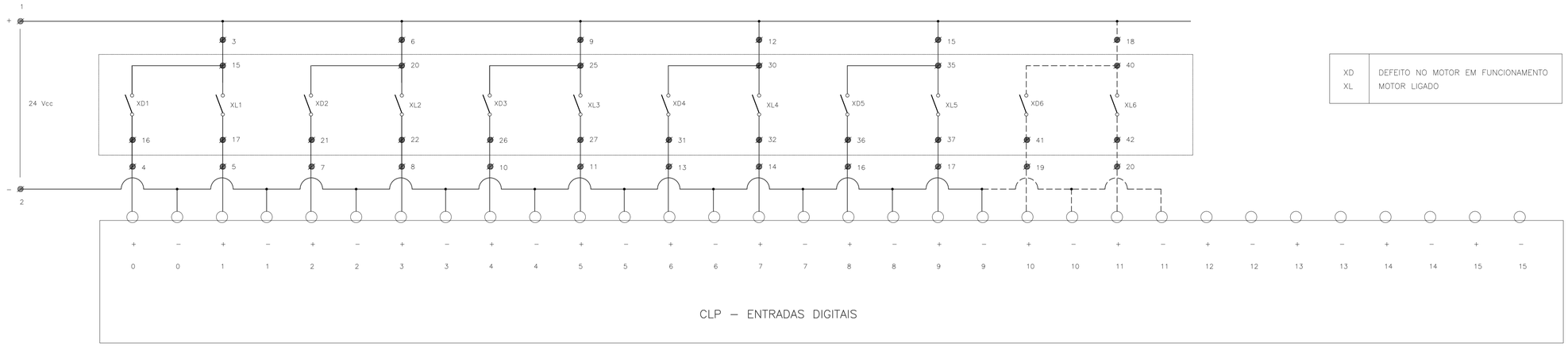

XD	DEFEITO NO MOTOR EM FUNCIONAMENTO
XL	MOTOR LIGADO

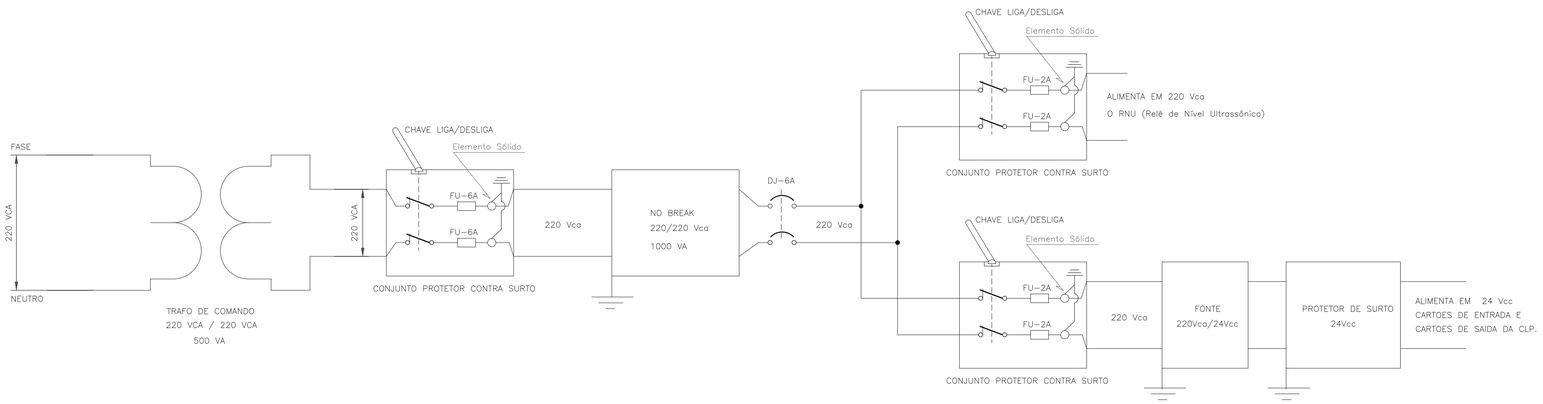

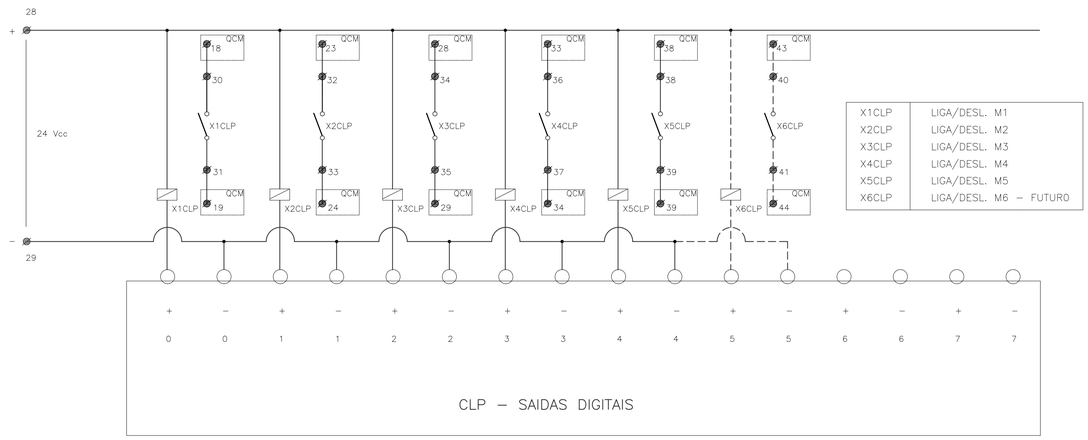

X1CLP	LIGA/DESL. M1
X2CLP	LIGA/DESL. M2
X3CLP	LIGA/DESL. M3
X4CLP	LIGA/DESL. M4
X5CLP	LIGA/DESL. M5
X6CLP	LIGA/DESL. M6 – FUTURO

CLP – SAÍDAS ANALÓGICAS
PREVISÃO INDISPENSÁVEL

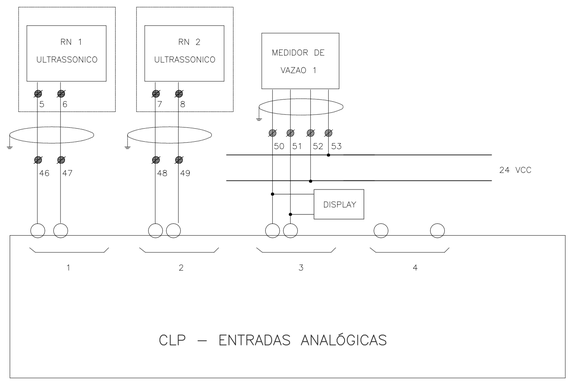

REVISÃO					
Nº	DATA	DISCRIMINAÇÃO	AUTORIA	APROVAÇÃO	DOCUMENTO
00	11/13	EMISSÃO			

NOTAS

APROVAÇÃO EXTERNA:

RESPONSÁVEL:

DATA:

PRÓSPERA

senha e.n.g.e.n.h.a.r.i.a

DATA: 06/17	DES.	SED (SETOR DE DESENHOS)	RUBRICA
	ENG°	Leymaris Chaves Araújo de Freitas CREA nº 15687/D-GO	
	ENG°	João Carlos Lobo Rezende CREA nº 6017/D-GO	
CONTRATO-PROJETO: 713-001	COOR.	Francisco Humberto R. da Cunha CREA nº 3.706/D-GO	
	IDENTIFICAÇÃO	C T E T L E E D 2 8 E 0 0	

11ª Avenida, Nº 817, Setor Universitário, Goiânia, Goiás – Fone (62)3202-4777 – E-mail: senha@senha.eng.br

Sae Superintendência Municipal de Água e Esgoto de Catalão
RUA KAVEFFES ABRÃO, Nº 660 – SETOR LEÃO – Bº SÃO FRANCISCO CEP:75.707-230 – CATALÃO – GO
FONE:(064) 3442-6832/3442-7236/3442-7038

LOCAL/CIDADE: CATALÃO	ORIGEM: SENHA
CONTEÚDO: AMPLIAÇÃO DO SISTEMA DE ESGOTO SANITÁRIO PROJETO EXECUTIVO	NÚMERO DE ORIGEM: CT/E/T/LEE/D28
ESTAÇÃO DE TRATAMENTO DE ESGOTO ELÉTRICO QUADRO DE COMANDO DE MOTORES DA EE CLP ENTRADAS E SAÍDAS DIGITAIS, ENTRADAS E SAÍDAS ANALÓGICAS	HISTÓRICO(alteração): E00
	ESCALA: S/ ESCALA
	FOLHA: 28/35
SUPERINTENDENTE: Fernando Vaz de Ulhôa Fiscal do Projeto: Engª Laryssa Chrystyna P. Antunes – CREA 7.426/D-GO	NÚMERO DO ARQUIVO: